Джу джицу федерация

КУПА ПЛОВДИВ (08.10.2022 - 09.10.2022)
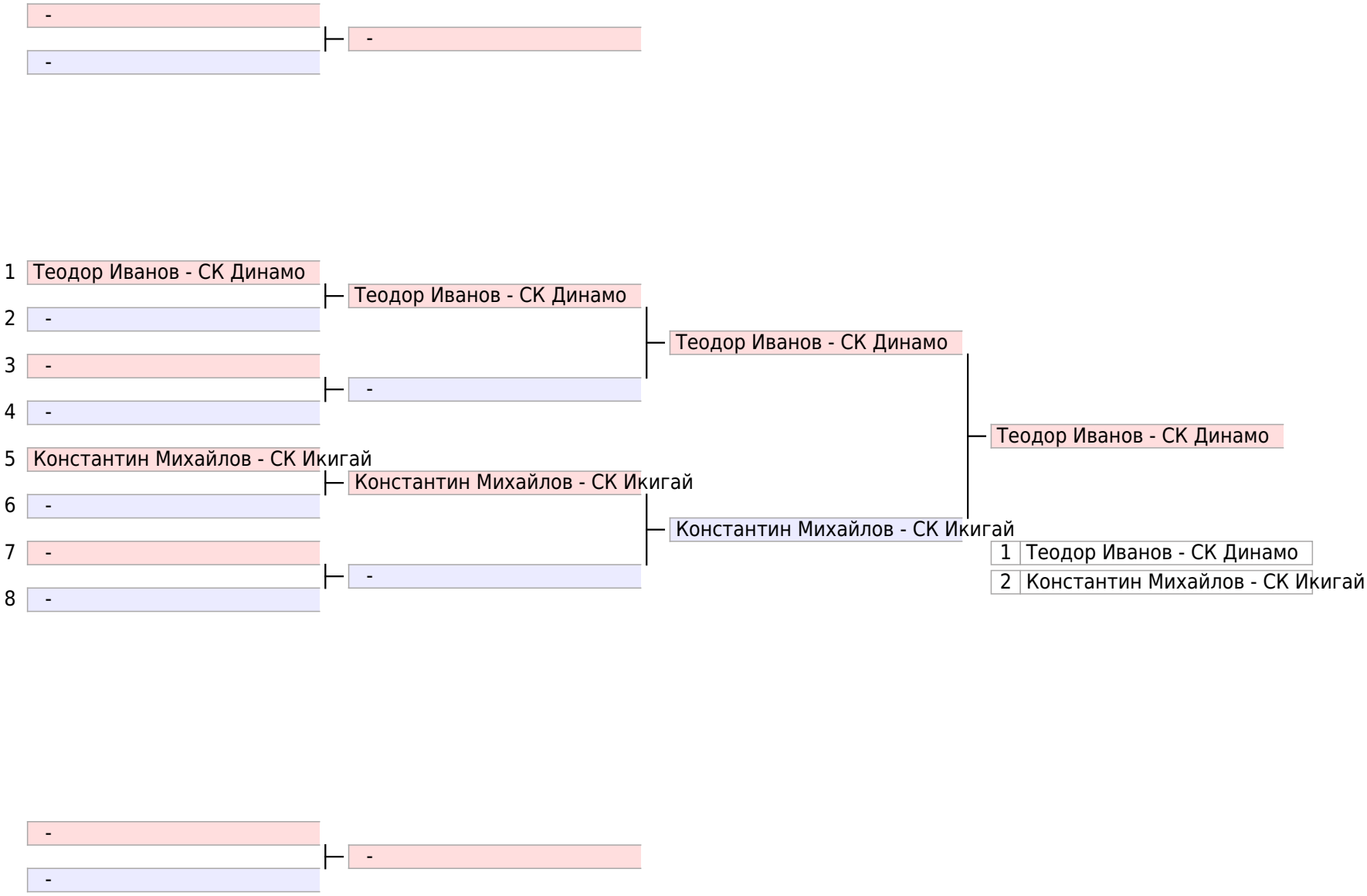
Файтинг момчета U14 -50кг